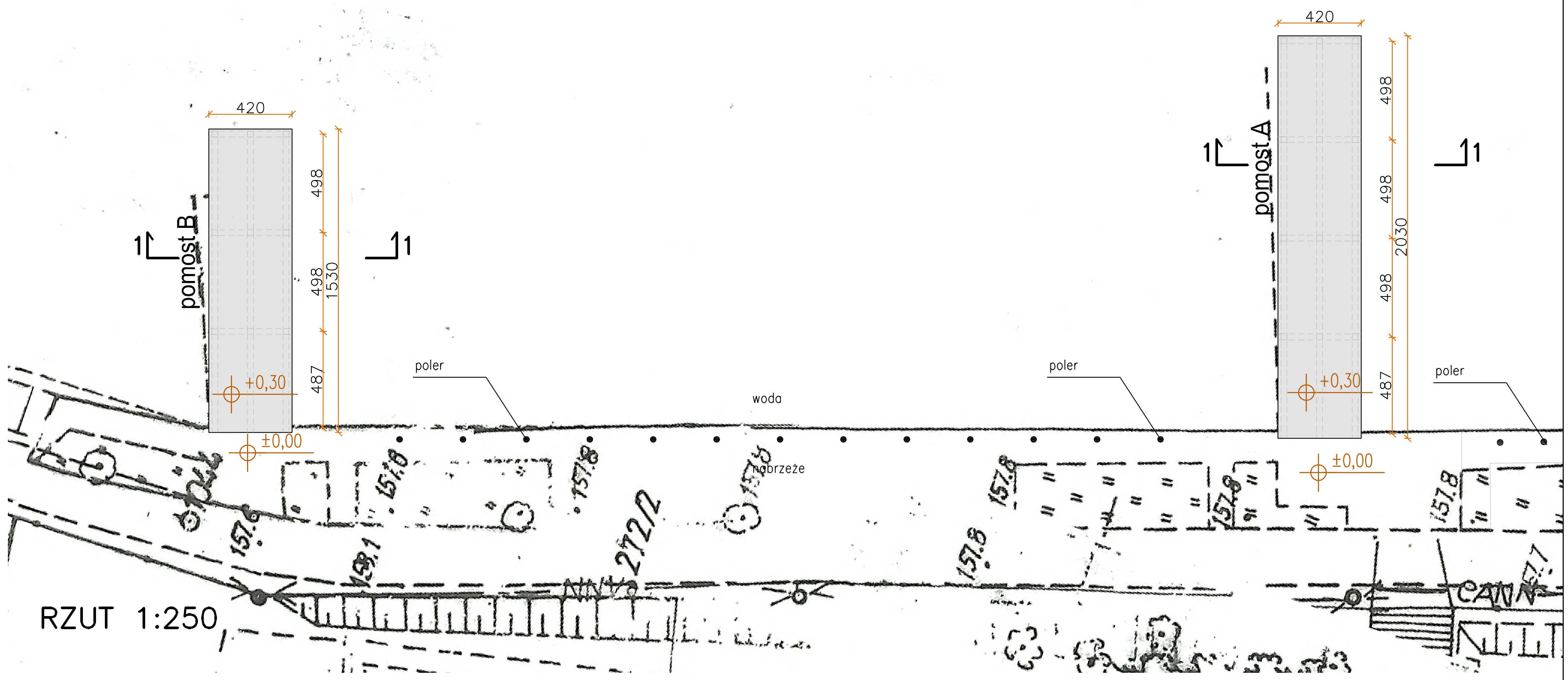

RZUT 1:250

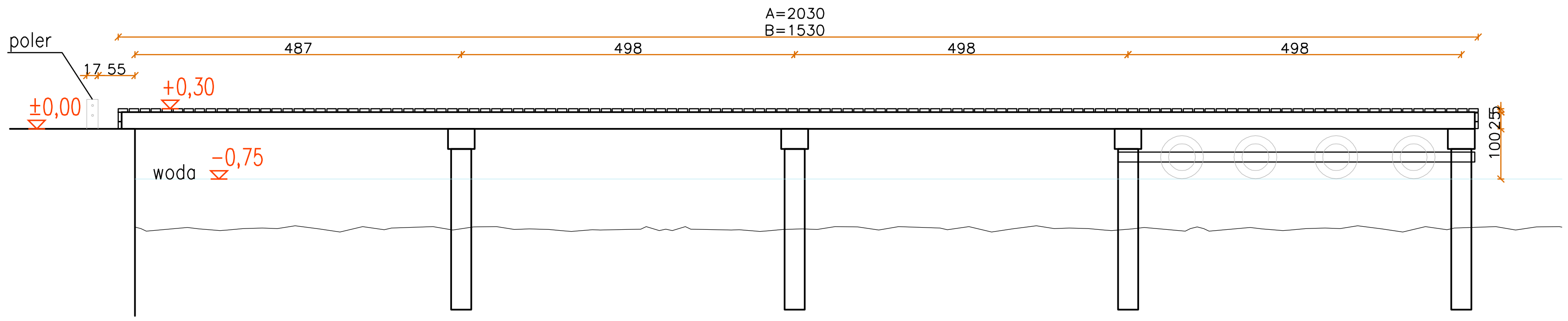

WIDOK

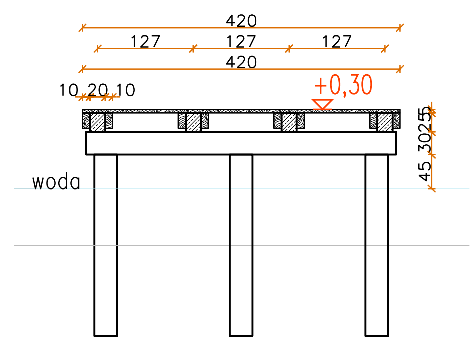

PRZEKRÓJ 1–1

BIURO ARCHITEKTONICZNO-BUDOWLANE PRO-ARCH-2 Sp. z o.o.
43-502 Czechowice-Dziedzice ul. Słowackiego 14a
tel. 32 2144151, e-mail: biuro@proarch.com.pl, www. proarch.com.pl

OBIEKT: Zagospodarowanie jeziora Oleckie Wielkie i nabrzeża rzeki Lega w mieście

TEMAT:
PROJEKT KONCEPCYJNY

BRANŻA:
ARCHITEKTURA i URBANISTYKA

PROJEKTANT:
mgr inż. arch. Jacek Niedźwiedzki
upr.proj. 199/81 K-ce
w spec. arch. bez ograniczen

OPRACOWANIE:
tech. arch. Jolanta Mieszczak

TYTUŁ RYSUNKU:
ZADANIE NR 8
POMOSTY ŻEGLARSKIE
INWENTARYZACJA
POMOSTY ŻEGLARSKIE

INWESTOR:
Urząd Miejski w Olecku, Plac Wolności 3,
19-400 Olecko

SKALA: 1:100
DATA: 01-08-2015
NR. RYS. A08/inw

NINIEJSZY PROJEKT CHRONIONY JEST PRAWEM AUTORSKIM.
WYKORZYSTANIE I REPRODUKCJA WYMAGAJĄ ZGODY WŁAŚCICIELA MAJĄTKOWYCH PRAW AUTORSKICH.
WYKONYWANIE DALSZYCH FAZ PROJEKTOWYCH W OPARCIU O NINIEJSZY PROJEKT I WPROWADZANIE W NIM ZAMIAN
WYMAGA POSZANOWANIA ZASAD ZAWARTYCH W KODEKSIE ETYKI ZAWODOWEJ ARCHITEKTÓW.